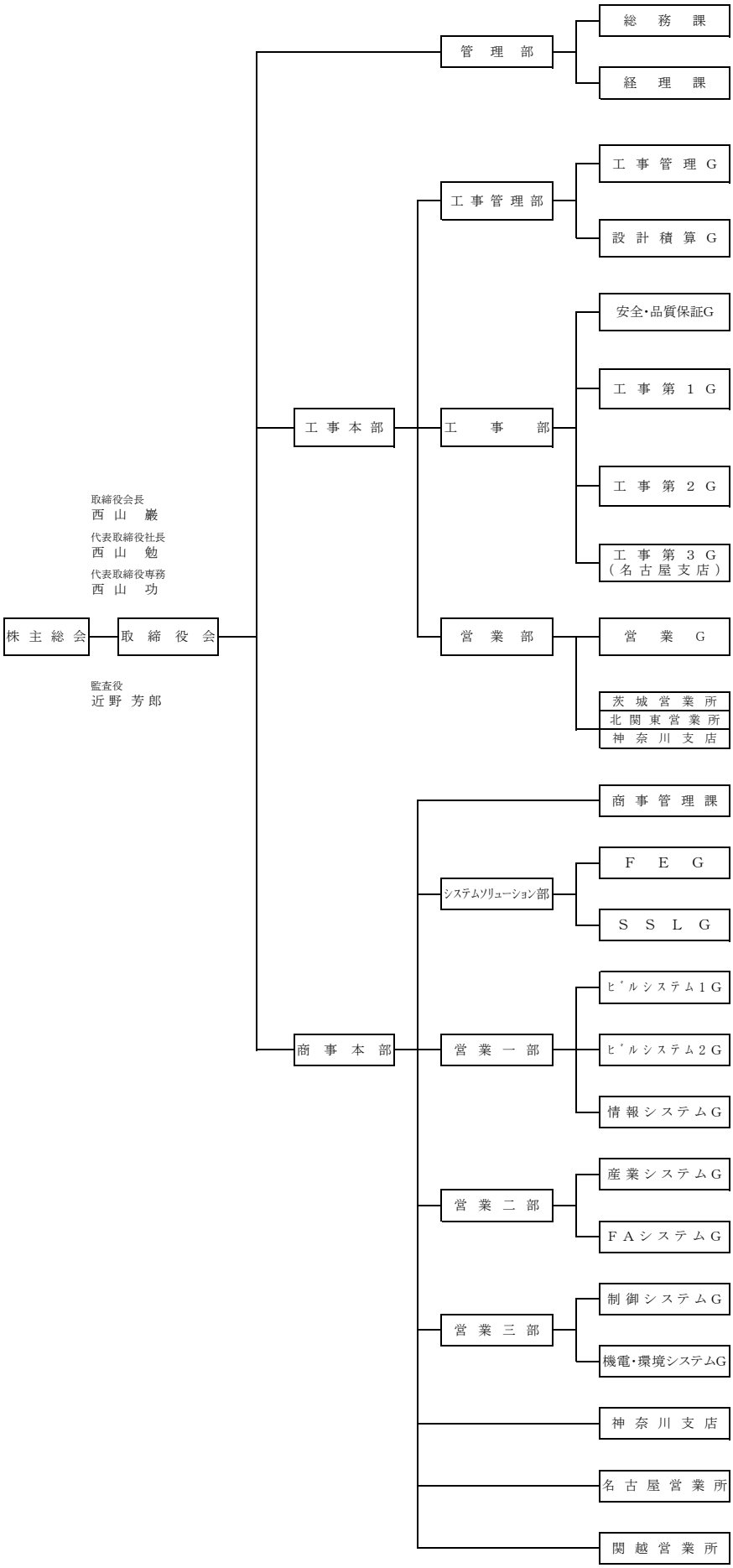平成30年度　西山電気株式会社　組織（平成30年度4月1日付）