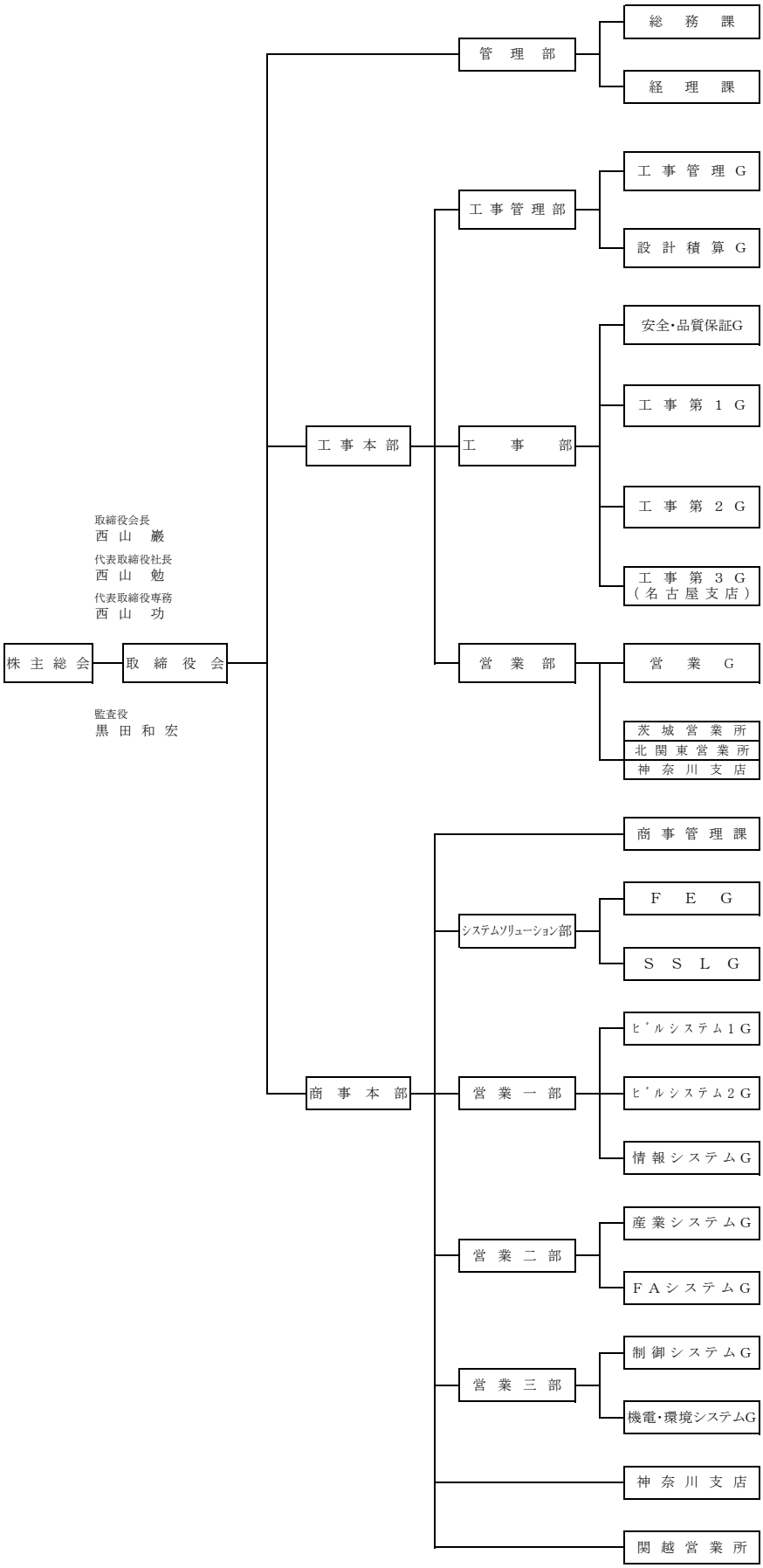平成31年度 西山電気株式会社 組織 （平成31年度4月1日付）