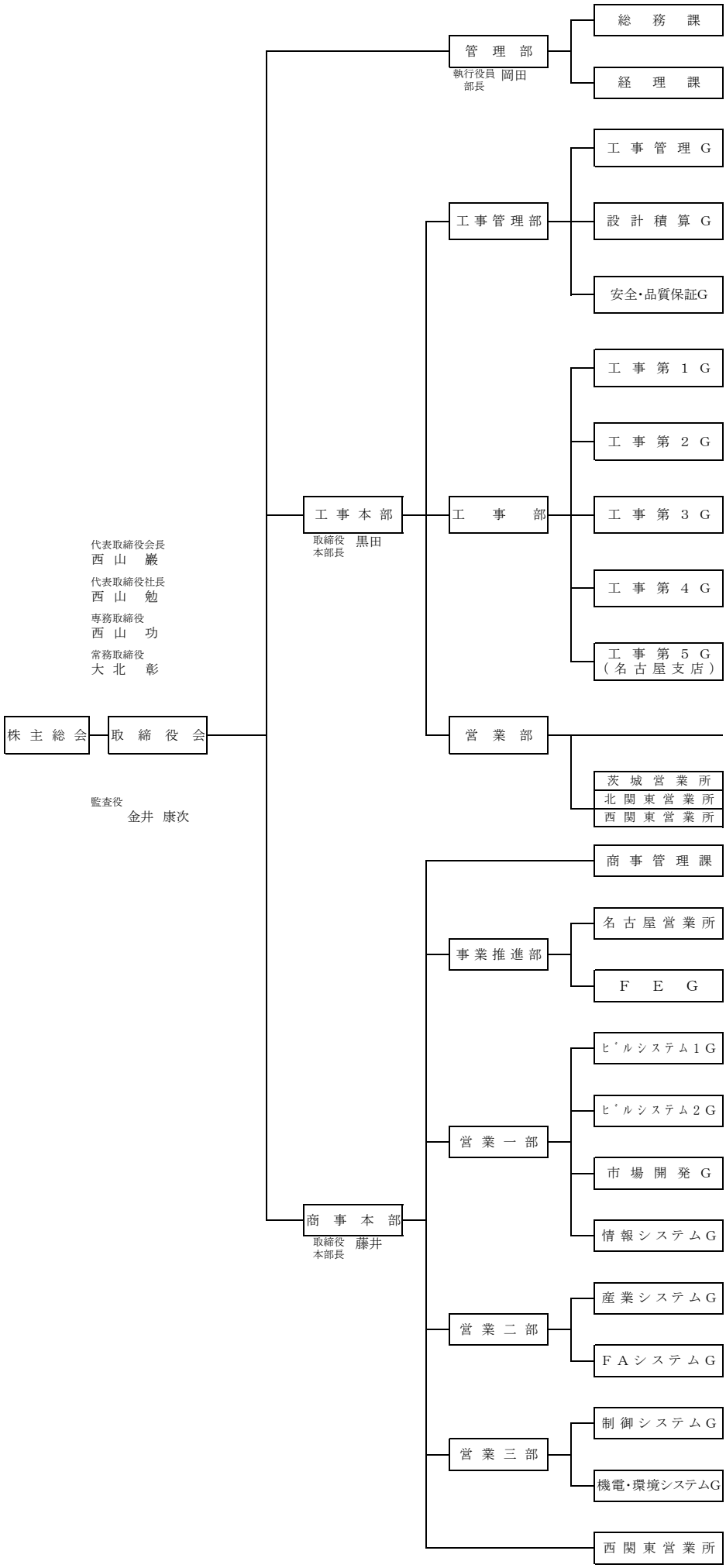平成25年度　西山電気株式会社　組織（平成25年度4月1日付）