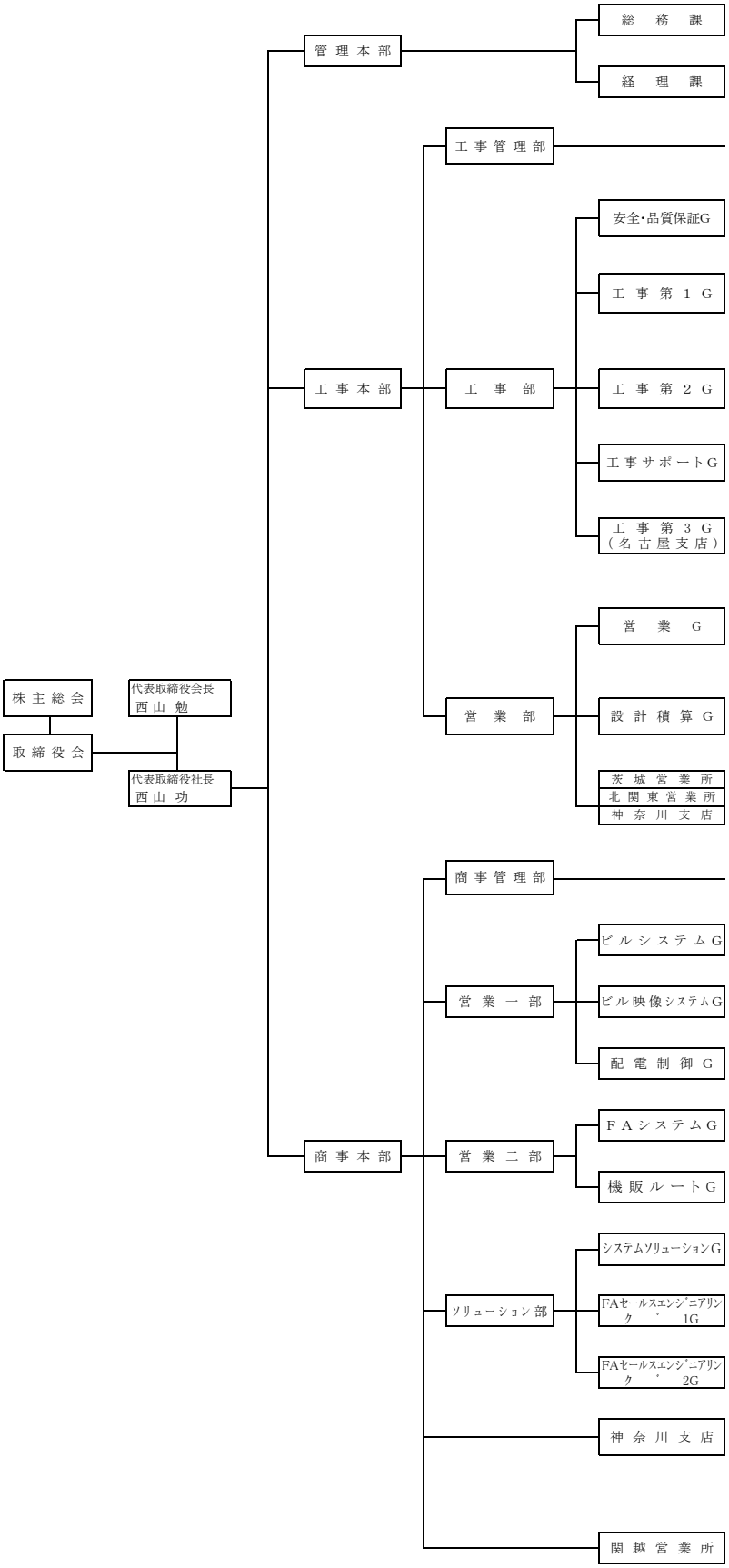西山電気株式会社　組織（令和8年4月1日）